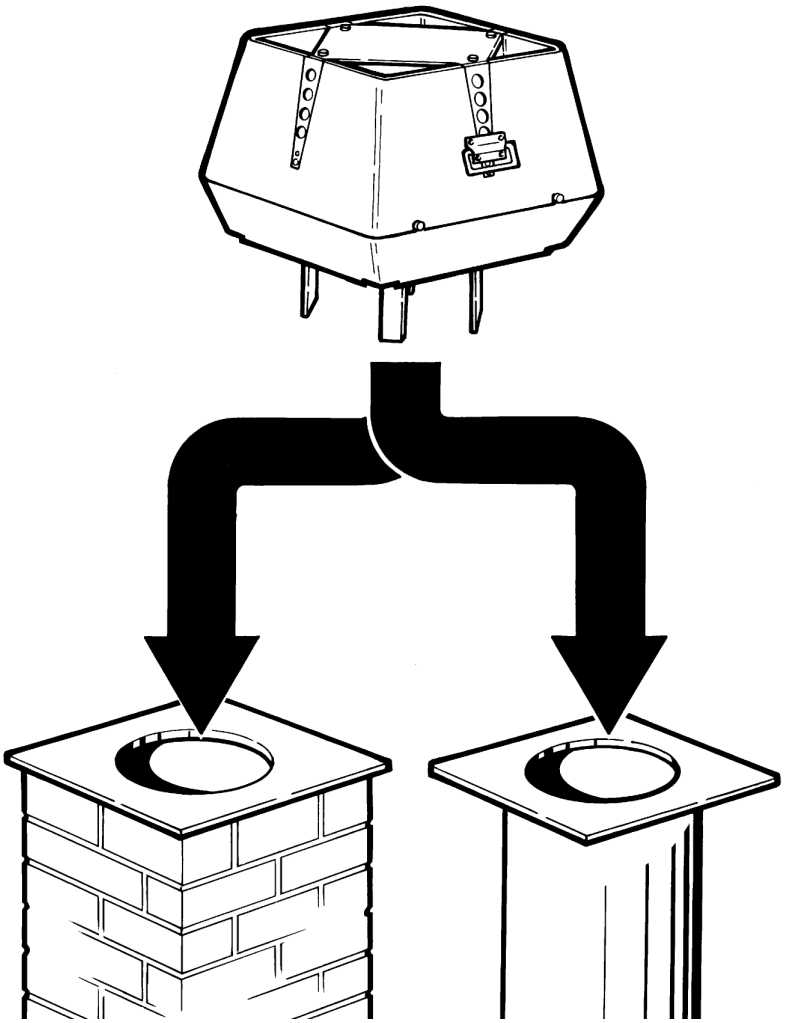

CZ

RSV

CZ Přečtěte a uložte si tyto pokyny!

exodraft

1. CZ – Informace o produktu 3
1.1 Konstrukce a provedení 4
1.2 Pokyny pro instalaci 5
1.3 Elektrická instalace 9
1.4 Čištění a údržba 10
1.5 Technické specifikace 10
1.6 Záruka 10

EU prohlášení o shodě 11

1. CZ – Informace o produktu

exodraft spalinový ventilátor typu RSV je dodáván s úhelníkovými držáky, pancéřovaným kabelem, pojistným ocelovým lankem a deskou z minerální vlny pro zamezení vibrací. (Součástí dodávky jsou také dva křídlové šrouby, které se používají, pokud to podmínky umožňují).

Špatné návyky při podpalování mohou mít za následek problémy se sazemi, požáry komínů atd., které by mohly poškodit spalinový ventilátor. Přečtěte si naše rady týkající se podpalování a udržování ohně na www.exodraft.com nebo www.exodraft.co.uk.

Varování!

- Instalace všech zařízení musí být prováděny kvalifikovaným personálem v souladu s vnitrostátními zákony a předpisy
- Vyvarujte se požáru komína - před namontováním ventilátoru zajistěte, aby byl komín vymeten.
- Vždy když je krb používán, musí být spalinový ventilátor v provozu.
- Před instalací spalinového ventilátoru si prosím přečtěte pokyny k instalaci řídicí jednotky **exodraft**.
- Pokud byl systém ventilátoru **exodraft** navržen pro instalace na tuhá paliva / vice druhů paliv, pak prosím zajistěte, aby konstrukce splňovala požadavky BS EN15287-1. Pokud toho nelze dosáhnout, musí být kouřový hlásič nainstalován ve stejné místnosti jako dané zařízení.
- **exodraft** vždy doporučuje použít kouřový alarm, tam kde se nachází krb s otevřeným ohněm na tuhá paliva.
- Vyvarujte se hromadění sazí a dehtu, používejte pouze dobře kořeněné dřevo (obsah vlhkosti max. 20 %)
- Ventilátory obsluhující kotle na biomasu budou nevyhnutelně tvořit usazeniny. Zejména u kotlů na biomasu JE ZÁKLADEM PROVÁDĚŤ PRAVIDELNÉ INSPEKCE A ČISTÍCÍ REŽIM, A TO ZEJMÉNA V PRVNÍCH DNECH POUŽÍVÁNÍ, ZA ÚČELEM VYTVOŘENÍ VZORU PRO NAČASOVÁNÍ PRAVIDELNÝCH KONTROL A ČIŠTĚNÍ.
- Minimální vzdálenost od nehořlavého materiálu viz obr. 4 A nebo v souladu s národní legislativou

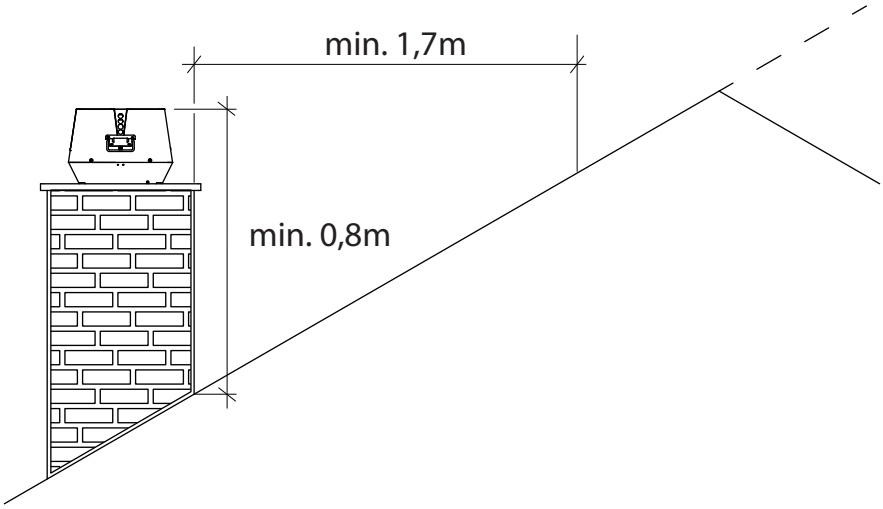

1.1 Konstrukce a provedení

Tělo ventilátoru a plášť je vyroben z hliníkové slitiny, ventilátor RSV je určen pro vertikální odvod spalin výstup. Je k dispozici v deseti velikostech: RSV009, 012, 014, 016, 160, 200, 250, 315, 400 a 450. Axiální rotor na RSV009 - 016 Je vyroben z nerezové oceli; Radiální rotor RSV160 - 450 je odlitý z hliníku. Oba typy ventilátorů lze otevřít pro servisní a čisticí účely.

Hmotnost:

Typ ventilátoru	Hmotnost	Typ ventilátoru	Hmotnost
RSV009-4-1 RSV012-4-1	13 kg 17 kg	RSV160-4-1 RSV200-4-1 RSV250-4-1 RSV315-4-1 RSV400-4-1	14 kg 18 kg 27 kg 37 kg 47 kg
RSV014-4-1 RSV016-4-1	24 kg 33 kg	RSV400-4-2 RSV450-4-2	58 kg 67 kg

Hlavní části: Ventilátory typu RSV sestávají z těchto hlavních komponent

RSV009-012-014-016	RSV160-200-250-315-400-450
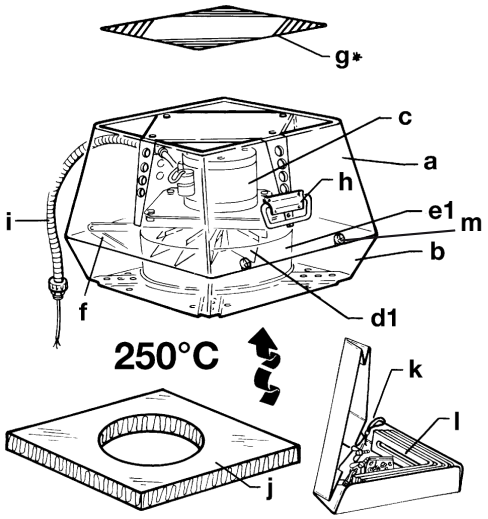	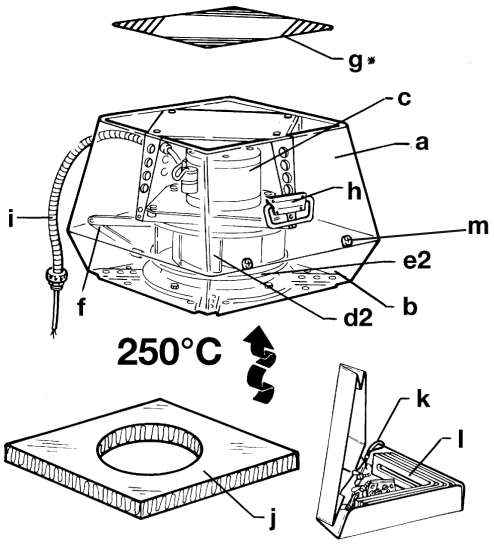

a	Kryt	g	Ochranná mřížka
b	Základová deska	h	Rukojeť
c	Motor	i	Pancéřová hadice a přívodní kabel
d1	Axiální rotor	j	RDeska z minerální vlny
d2	Radiální rotor	k	Pojistné lanko
e1	Ústí rotoru	l	Úhelníky, šrouby a matky
e2	Ústí rotoru	m	Šrouby k upevnění horní a spodní části (Alternativně použijte dodaný křídlový šroub, pokud to podmínky umožňují)
f	Panty		

1.2 Pokyny pro instalaci

Ventilátor je určen k montáži přímo na cihlové nebo nerezové komíny.

Před namontováním na komín.

Pokud ...	Pak ...
Ventilátor se montuje na **cihlový komín**	Musí být použity úhelníkové držáky - viz níže.
Ventilátor se montuje na nerezový komín	Je vyžadována příruba (dodává se jako příslušenství) – viz níže
Ventilátor typu RSV315, 400 nebo 450	Rotor je pro přepravu zajištěno bezpečnostním držákem. Odstraňte přepravní bezpečnostní držák umístěný v blízkosti rotoru a zkontrolujte, zda se rotor může volně otáčet. 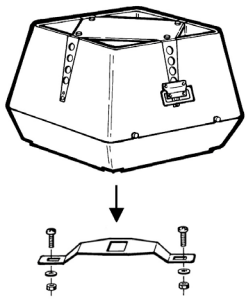

Před montáží na cihlový komín:

Krok	Akce	
1	Změřte vnitřní průměr komína a podle toho vyřízněte velikost otvoru v desce z minerální vlny. Pamatujte však, že v každém bodě po obvodu otvoru musí být šíře okraje minimálně 20 mm. Pokud má být se spalinovým ventilátorem instalováno teplotní čidlo, vyřízněte v desce z minerální vlny otvor pro toto čidlo, čímž také zajistíte, aby deska ležela na úrovni komína.	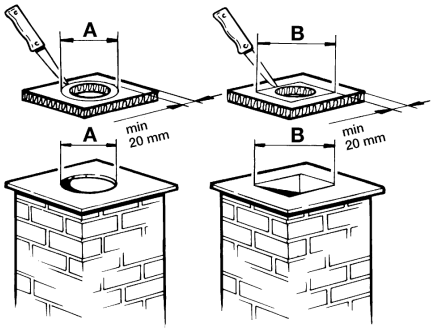
2	Úhelníky připevněte k drážkám v základové desce pomocí přiložených matic a šroubů. Dbejte na to, aby šrouby byly montovány zespodu.	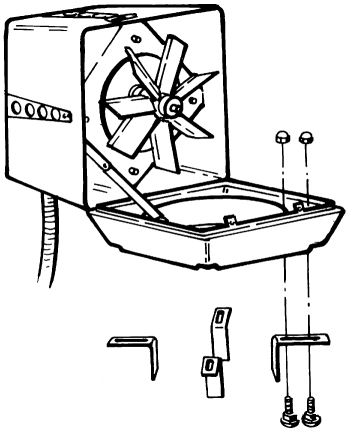
3	Upravte vzdálenost mezi úhelníkovými držáky tak, aby odpovídala vnitřnímu průměru komínu, a poté utáhněte matice. Pamatujte, že mezi úhelníky a komínem by měla být mezera 2-4 mm, aby se zabránilo přenosu vibrací z ventilátoru na komín. A a B měření - viz krok 1. Nyní lze namontovat spalinový ventilátor. Umístěte desku z minerální vlny na komín. Deska může být uložena na komínové těleso oběma stranami, následně lze umístit ventilator na desku.	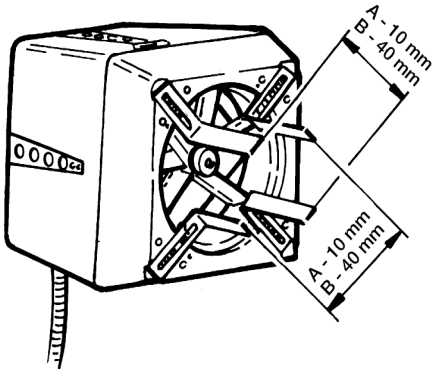

Před montáží na nerezový komín

Krok	Akce	
1	Používá se příruba (D) (Dodávaná extra) namontovaná tak, aby konec hrdla zapadl do komína (E).	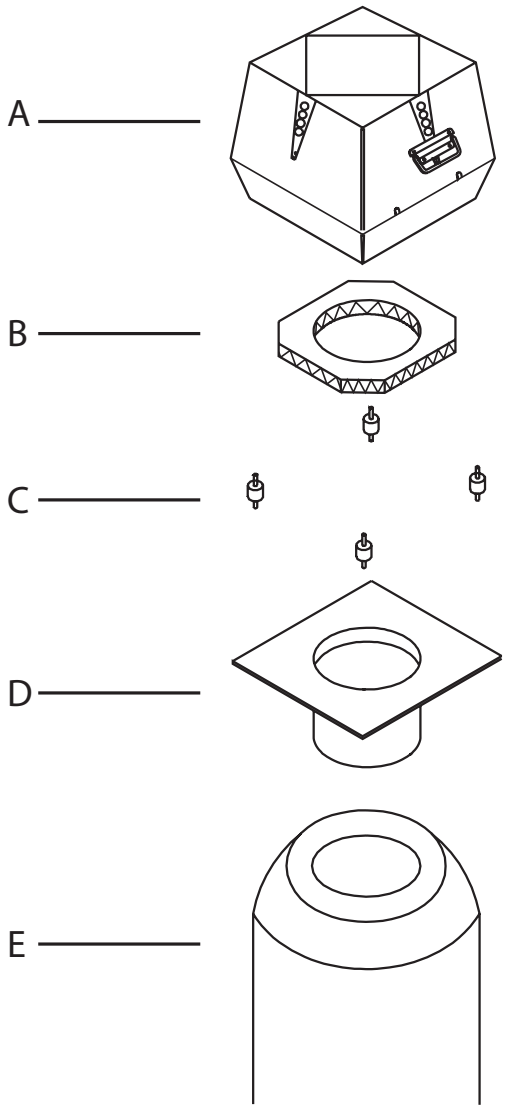
2	Umístěte desku z minerální vlny (B) na přírubu (D) a vyřízněte v rohoži z minerální vlny otvor stejného průměru jako má otvor pro přírubu.	
3	Odřízněte rohy desky z minerální vlny tak, aby zde byl prostor pro umístění tlumičů vibrací (C). Pokud má být se spalinovým ventilátorem instalováno teplotní čidlo, vyřízněte v desce z minerální vlny otvor pro toto čidlo, čímž také zajistíte, aby deska ležela na úrovni komína.	
4	Připevněte přírubu ke spalinovému ventilátoru pomocí tlumičů vibrací (C).	
5	Nyní lze ventilátor namontovat na komín (E).	

Montáž spalinového ventilátoru na komín

Krok	Akce	
1	Upevněte pojistné lanko ke komínu (1). K upevnění k cihlovému komínu použijte dodaný šroub a hmoždinku, k nerezovým komínům se bezpečnostní lanko upevní pomocí samořezného šroubu. Následně ocelové lanko provlékněte otvorem v základní desce a pojistnou svorkou. Pojistné ocelové lanko jemně napněte a utáhněte svorku (2) tak, aby byl spalinový ventilátor pevně zajištěn při následném otevírání za účelem údržby a čištění. Systémový vypínač by měl být umístěn na straně komína (3), aby byl při údržbě ventilátoru snadno přístupný. Pancéřovou hadici s přívodním kabelem zaveďte do vypínače ze shora kabelovým přívodem.	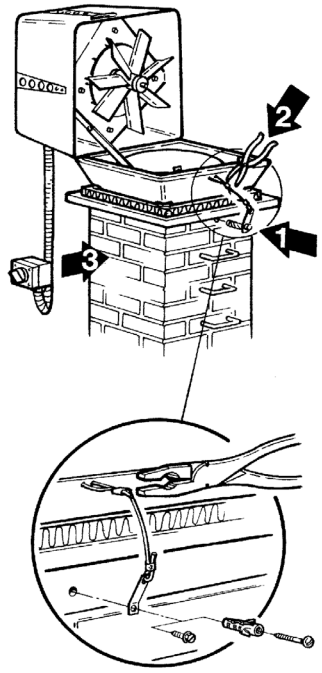
2	Před použitím zkontrolujte, zda: • Ventilátor je zavřený a upevňovací šrouby / křídlové šrouby utažené (4) • Pojistní lanko je napnuté a svorka ocelového lanka je stisknutá (5) • Spojovací matice na pancéřovaném lanku je utažena (6) • Pojistní lanko je bezpečně připevněno ke komínu (7) • Uživatel je seznámen s tím, že Spalinový ventilátor musí být vždy v provozu, když je krb / kotel používán • Přepravní bezpečnostní držák byl odstraněn (RSV315, -400 a -450).	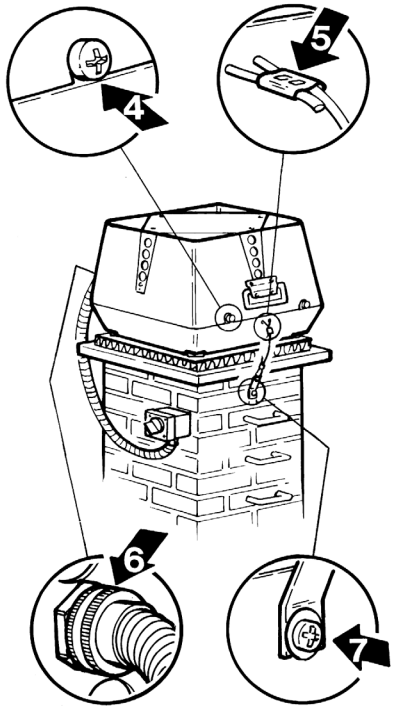

1.3 Instalace elektrického vedení

Specifikace ventilátoru a motoru jsou uvedeny na typovém štítku ventilátoru. Všechny jednofázové modely jsou nastavitelné. Přívod elektrické energie se provádí podle schématu zapojení. Další podrobnosti najdete v pokynech pro řídicí jednotky **exodraft**. Všechny ventilátory **exodraft** vyžadují zvláštní ochranná opatření v souladu s předpisy o napájení. Jakýkoli bleskosvod připojený k ventilátoru musí respektovat stávající platnou legislativu.

exodraft motor	Grundfos motor
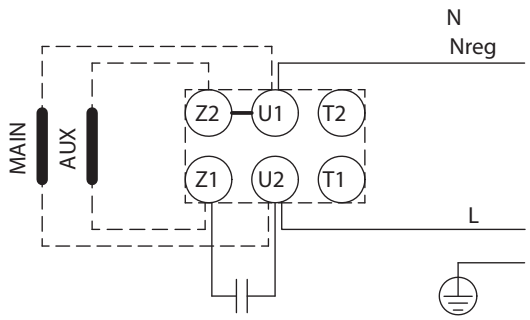	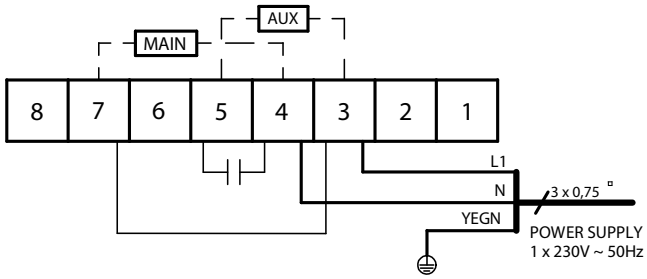

Systémový vypínač:
V souladu s ustanovením se směrnicemi EU o strojních zařízeních * musí být spalinový ventilátor vždy vybaven izolačním systémovým vypínačem. Tento vypínač musí odpovídat národním elektroinstalačním normám.

* Viz Směrnice o strojích (2006/42 / EF / -EEC / -EWG / -CEE) - Dodatek 1 bod 1.6.3 „Oddělení zdrojů energie

Systémový vypínač je nutné objednat samostatně, protože není součástí standardní dodávky spalinového ventilátoru **exodraft**.

Přívodní kabel a elektrický vypínač		Možnosti elektronické regulace	Ochrana
RSV009-4-1 RSV160-4-1	hnědý = L modrý = Nreg. žlutozelený = ⏚	Ano	Motor je chráněn proti blokování
RSV012-4-1 RSV014-4-1 RSV016-4-1 RSV200-4-1 RSV250-4-1 RSV315-4-1 RSV400-4-1	hnědý = L modrý = Nreg. žlutozelený = ⏚	Ano	Motor vyžaduje ochranu proti přetížení
RSV250-4-3 RSV315-4-3 RSV400-4-3	hnědý = L1 modrý = L2 černý = L3 žlutozelený = ⏚	Ne	
RSV400-4-2 RSV450-4-2	1 – L1 2 – L2 3 – L3 4 + 5 Tepelný spínač žlutozelený = ⏚	Ano, pomocí frekvenčního měniče max. 60 Hz.	

1.4 Čištění a údržba

Motor RSV ventilátoru je vybaven speciálními uzavřenými kuličkovými ložisky, která jsou bezúdržbová a celoživotně mazaná. Pokud je nutná výměna ložisek, měla by být provedena kvalifikovanými odborníky.
Ventilátor by měl být podle potřeby zkontrolován a vyčištěn (alespoň jednou ročně), v závislosti na použitém palivu.
Respektujte následující pokyny:

- Pomocí systémového vypínače vypněte ventilátor. Počkejte, až se ventilátor přestane otáčet.
- Uvolněte šroub a otevřete horní část ventilátoru tak, aby držela na pantech a pojistném lanku.
- Rotor opatrně očistěte špachtlí nebo kartáčem.
- Spalinovou cestu v horní a spodní části ventilátoru, zda neobsahuje usazeniny sazí, a případně je vyčistěte špachtlí nebo kartáčem.
- Když je ventilátor otevřený, je také možné vymést komín.
- Zkontrolujte, zda je volný přístup pro přívod čerstvého vzduchu do motoru skrze otvory v horní části. Zajistěte, aby nebyla odstraněna žádná závaží na rotoru
- Vibrace v v spalinovém ventilátoru mohou být důsledkem znečištěné axiální/radiálního rotoru, čištění je tedy nutné opakovat. Zajistěte, aby nebyla odstraněna žádná závaží na rotoru

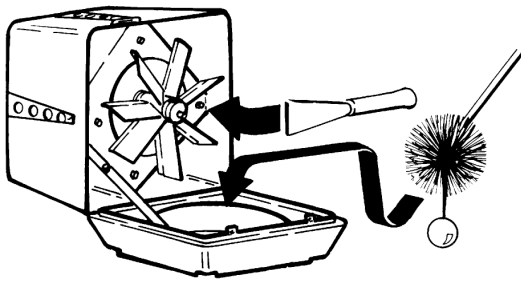

RSV009-012-014-016

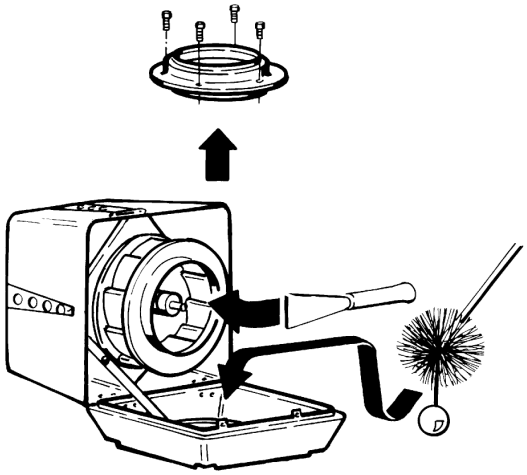

RSV160-200-250-315-400-450

1.5 Technické specifikace

Pokud je ventilátor správně namontován hladina akustického tlaku je max. 67 dB (měřeno ve vzdálenosti 1 m od RSV ventilátoru). Další informace jsou k dispozici v katalogu.

Standardní verze ventilátoru RSV je navržena pro provoz s maximální teplotou spalin do 250 °C. Při vyšších teplotách a to maximálně 300 °C, by měla být deska z minerální vlny nahrazena dilatačními šrouby (typ RSD) nebo antivibračními šrouby (typ SVD.-RS) na přírubě. Viz speciální pokyny pro tyto komponenty.

Kondenzátor motoru je považován za součást podléhající opotřebení a bude nutné jej vyměnit v závislosti na používání.

1.6 Гарантия

exodraft poskytuje na své spalinové ventilátory dvouletou tovární záruku, platnou od data prodeje.
exodraft ventilátory musí být instalovány kompetentními pracovníky.
exodraft si vyhrazuje právo změnu těchto pokynů bez předchozího upozornění.

2. EU prohlášení o shodě

DK: EU-Overensstemmelseserklæring **GB: Declaration of Conformity** **DE: EU-Konformitätserklärung** **FR: Déclaration de conformité de l'Union Européenne** **NO: EU-Samsvarserklæring** **PL: EU Deklaracja zgodności**	**NL: EU-Conformiteits verklaring** **SE: EU-Överensstämmelsedeklaration** **FI: EU-Vaatimustenmukaisuusvakuutus** **IS: ESS-Samræmisstaðfesting** **IT: Dichiarazione di Conformità Unione Europea** **RU: Декларация соответствия ЕС** **CZ: EU - Prohlášení o shodě**
exodraft a/s **Industrivej 10** **DK-5550 Langeskov**	
-erklærer på eget ansvar, at følgende produkter: -hereby declares that the following products: -erklärt hierdurch auf eigene Verantwortung, daß folgende Produkte: -déclare, sous sa propre responsabilité, que les produits suivants: -erklærer på eget ansvar at følgende produkter: -niniejszym oświadcza, że następujące produkty:	-veklaart dat onderstaande producten: -deklarerar på eget ansvar, att följande produkter: -vastaa siltä, että seuraava tuote: -Staðfesti à eigin àbyrgð, að eftirfarandi vörur: -dichiara con la presente che i seguenti prodotti: -настоящим заявляет о том, что указанная продукция: -tímto prohlašuje, že následující produkty
RSV009, RSV012, RSV014, RSV016, RSV160, RSV200, RSV250, RSV315, RSV400, RSV450, GSV315, GSV400	
-som er omfattet af denne erklæring, er i overensstemmelse med følgende standarder: -were manufactured in conformity with the provisions of the following standards: -die von dieser Erklärung umfaßt sind, den folgenden Normen: -auxquels s'applique cette déclaration sont en conformité avec les normes ci-contre: -som er omfattet av denne erklæring, er i samsvar med følgende standarder: -zostały wyprodukowane zgodnie z warunkami określonymi w następujących normach:	-zijn vervaardigd in overeenstemming met de voorschriften uit de hieronder genoemde normen en standaards: -som omfattas av denna deklaration, överensstämmer med följande standarder: -jota tämä selvitys koskee, on seuraavien standardien mukainen: -sem eru meðtalin i staðfestingu Pessari, eru i fullu samræmi við eftirtalda staðla: -sono stati fabbricati in conformità con le norme degli standard seguenti: -были произведены в полном соответствии с требованиями следующих стандартов: -byly vyrobeny v souladu s ustanoveními následujících norem:
EN60335-1, EN60335-2-80, DS/EN ISO 12100: 2011	
-i.h.t bestemmelser i direktiv: -in accordance with -entsprechen gemäß den Bestimmungen der folgenden Richtlinien: -suivant les dispositions prévues aux directives: -i.h.t bestemmelser i direktiv: -zgodnie z:	-en voldoen aan de volgende richtlijnen: -enligt bestämmelserna i följande direktiv: -seuraavien direktiivien määräysten mukaan: -med tilvisun til àkvarðana eftirlits: -in conformità con le direttive: -в соответствии с: -v souladu s
-Maskindirektivet: -the Machinery Directive: -Richtlinie Maschinen: -Directive Machines: -Maskindirektivet: -Dyrektywą maszynową:	-de machinerichtlijn: -Maskindirektivet -Konedirektiivi: -Vèlaeftirlitið: -Direttiva Macchinari: -Директива по оборудованию: -Směrnicí o strojních zařízeních
2006/42/EF/-EEC/-EWG/-CEE	
-Lavspændingsdirektiv: -the Low Voltage Directive: -Niederspannungsrichtlinie: -Directive Basse Tension: -Lavspenningsdirektivet: -Dyrektywą Niskonapięciową	-de laagspanningsrichtlijn: -Lågspänningsdirektivet: -Pienjännitedirektiivi: -Smáspennueftirlitið: -Direttiva Basso Voltaggio: -директивой ЕС по низковольтному электрооборудованию: -Směrnicí o nízkém napětí
2006/95/EC	
-EMC-direktivet: -and the EMC Directive: -EMV-Richtlinie: -Directive Compatibilité Electromagnétique: -EMC-direktivet: -Dyrektywą EMC – kompatybilności elektromagnetycznej	-en de EMC richtlijn: -EMC-direktivet: -EMC-direktiivi: -EMC-eftirlitið: -Direttiva Compatibilità Elettromagnetica: -и директивой по электромагнитной совместимости: -a směrnicí o elektromagnetické kompatibilitě
2004/108/EC	
Langeskov 17.11.2021 -Adm. direktør -Managing Director Anders Haugaard	-Algemeen directeur -Geschäftsführender Direktor -Président Directeur Général -Verkställande direktör -Toimitusjohtaja -Framkvemdastjori -Direttore Generale -Управляющий директор -Jednatel firmy

DK: exodraft a/s

Industrivej 10
DK-5550 Langeskov
Tel: +45 7010 2234
Fax: +45 7010 2235
info@exodraft.dk
www.exodraft.dk

NO: exodraft a/s

Storgaten 88
NO-3060 Svelvik
Tel: +47 3329 7062
info@exodraft.no
www.exodraft.no

DE: exodraft GmbH

Soonwaldstraße 6
DE-55569 Monzingen
Tel: +49 (0)6751 855 599-0
Fax: +49 (0)6751 855 599-9
info@exodraft.de
www.exodraft.de

SE: exodraft a/s

Kalendevägen 2
SE-302 39 Halmstad
Tlf: +46 (0)8-5000 1520
info@exodraft.se
www.exodraft.se

UK: exodraft Ltd.

24 Janes Meadow, Tarleton
GB-Preston PR4 6ND
Tel: +44 (0)1494 465 166
Fax: +44 (0)1494 465 163
info@exodraft.co.uk
www.exodraft.co.uk

FR: exodraft sas

78, rue Paul Jozon
FR-77300 Fontainebleau
Tel: +33 (0)6 3852 3860
info@exodraft.fr
www.exodraft.fr

3120094 RSV CZ 20211117